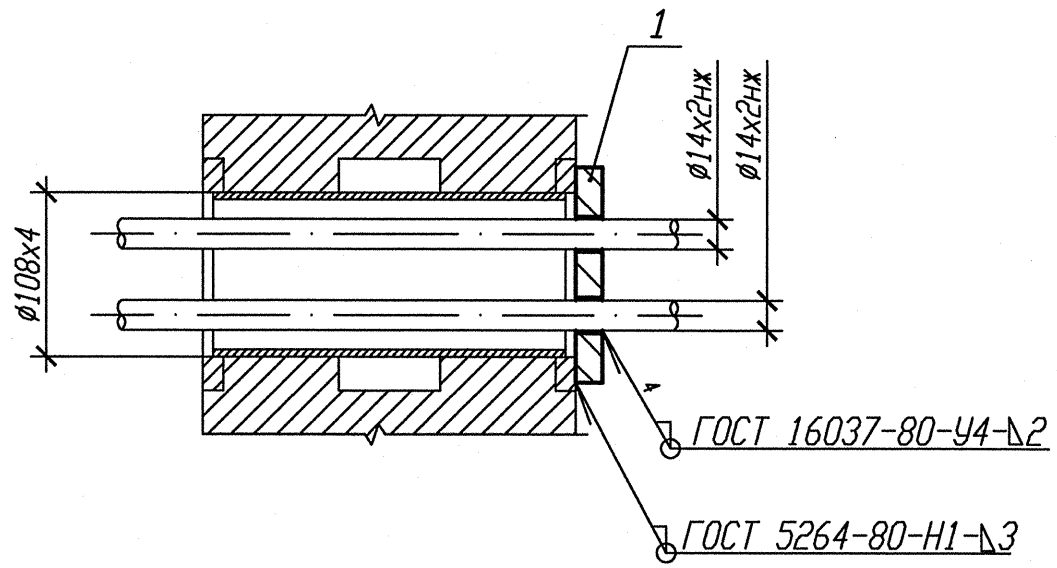

Деталь поз. 1

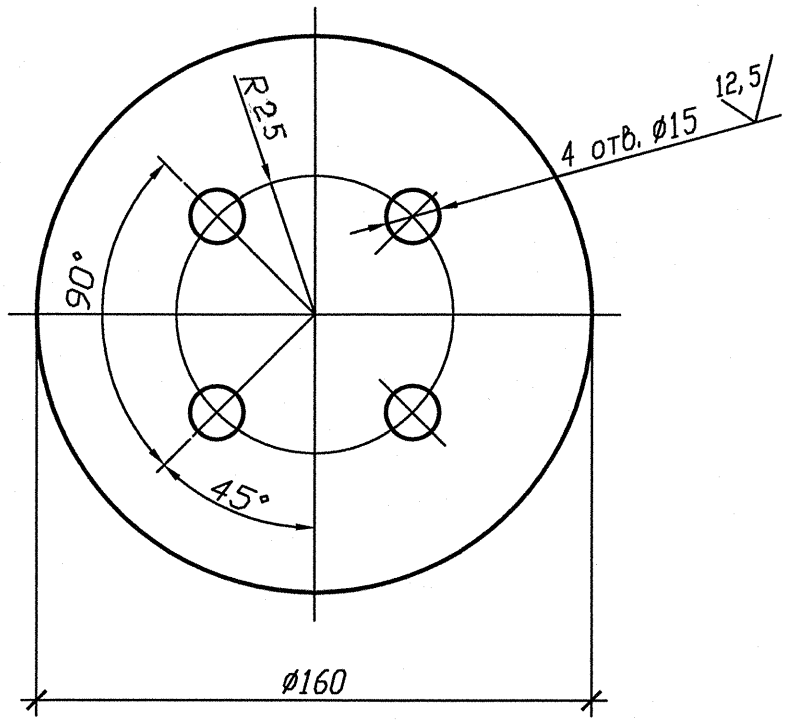

1 Привязку опоры смотри изометрический чертеж 3TV11Z11, 3TV11Z35, 3TV11Z29, 3TV11Z08.
2 Маркировка проходки ТГ-446
3 Катет шва (К) принять по наименьшей толщине свариваемых деталей.
4 Изготовить один комплект.

Спецификация деталей

Поз.	Обозначение	Наименование	Кол.	Материал	Масса, кг ед.	Масса, кг общ.	Примечание
1	БК-1998798	Лист	1	Б-ПН-4 ГОСТ19903-74 Лист 12Х18Н10Т-М5г ГОСТ7350-77	0,65	0,65	
	ГОСТ 2246-70	Проволока		СВ-04Х19Н11М3		-	
	ОСТ В 5.9374-81	Электроды		ЭА 395/9		-	
				Итого:		0,65	

АРХИВНЫЙ ЭКЗЕМПЛЯР

Инв. N подл. R3.03732.1.0.13
Лист 258

Изм.	Кол. уч.	Лист	Nдок.	Подпись	Дата
Инж. 2к.		Случевская			13.02
Пров. инж. 1к.		Швабинский			13.02
Пров. вед. инж.		Махотина			13.02
Н. контр.		Краснояров			13.02

R3.TV10.3071.013.03.00.002

Ростовская АЭС Блок 3

Редукторное отделение Герметичная часть Трубопроводы отдора прод Рр больше 2.2 МПа	Стадия	Лист	Листов
	Р		1
Проходка неподвижная 3TV10Y038	ОАО "НИАЭП" 2013		

Инв. N подл. | R3.03732.1.0.13 | Подп. и дата | Взам. инв. N

Формат А3